art.: 4325

ARCO, maniglia a traino chiusura laterale corsa 12mm

ARCO, pulling handle for lateral post run of 12mm

L

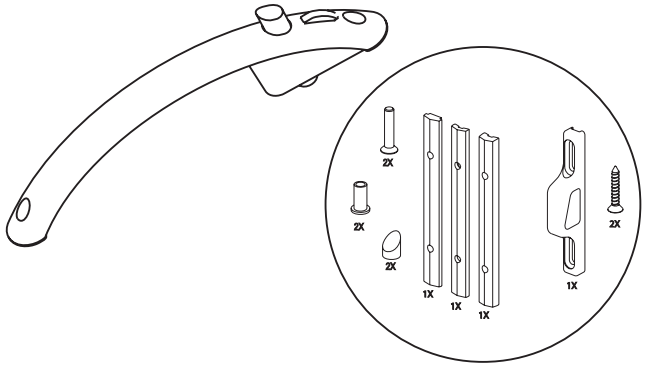

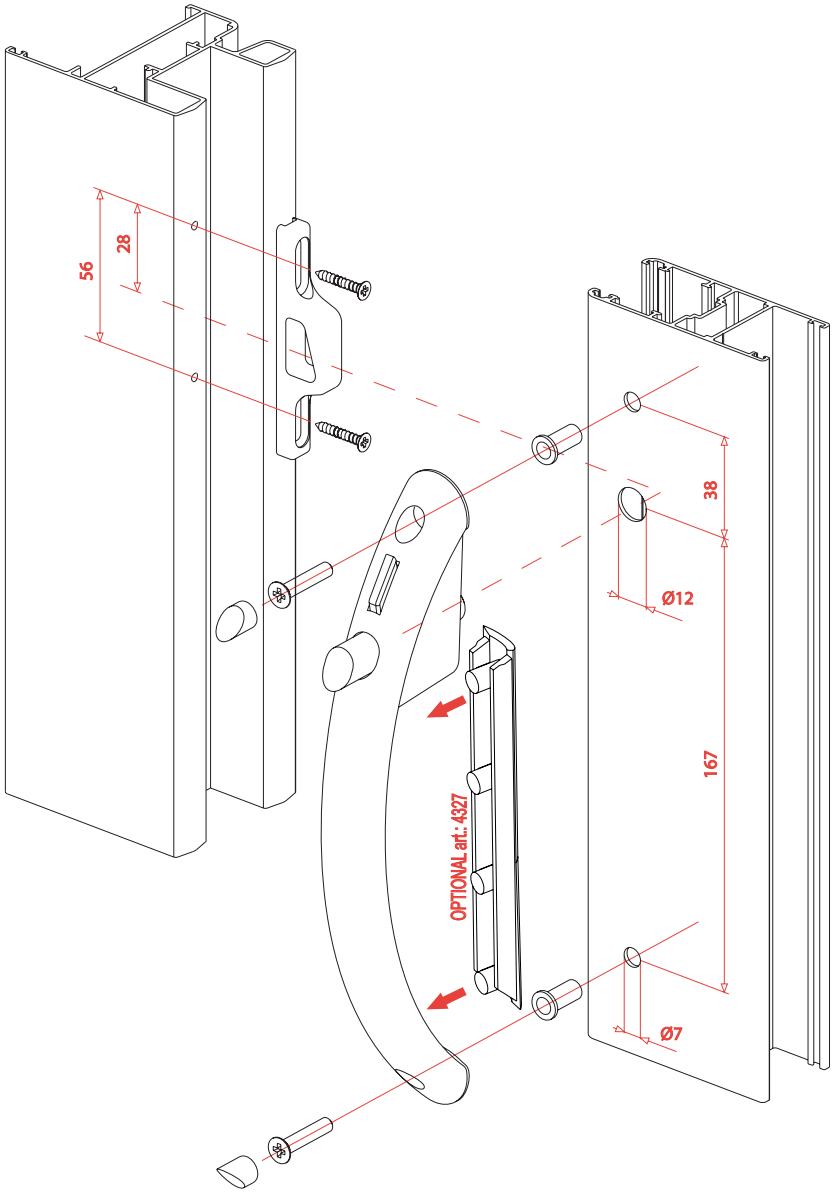

OPEN

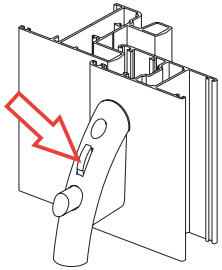

CLOSED

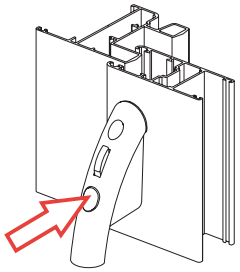

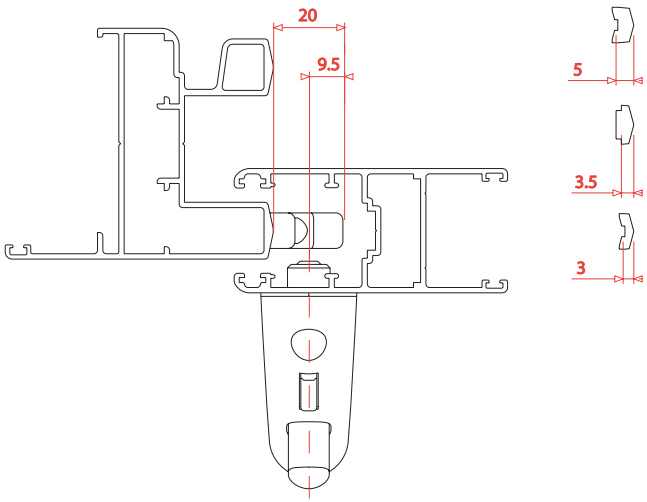

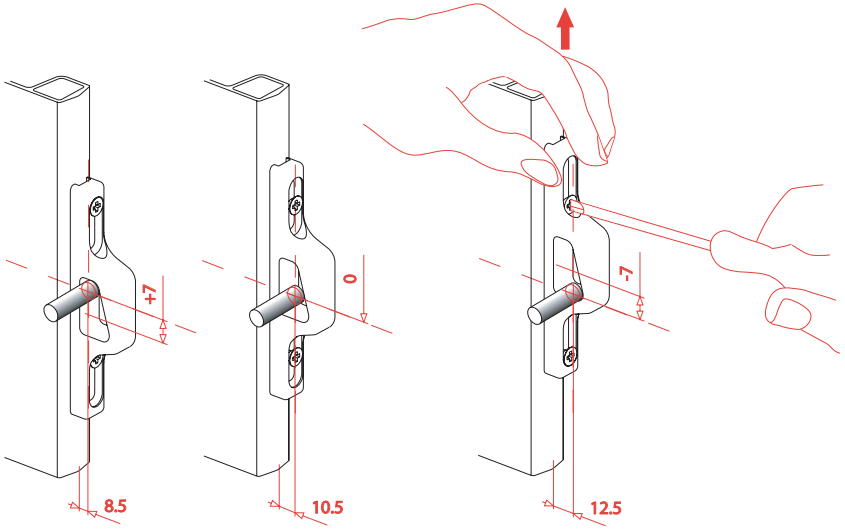

ED: 08/07 CO.A.R. srl 4325_istruzioni R2

All copyrights are reserved to CO.A.R. SRL. The indicated images, dimensions and technical data are not binding then they could be subjected to changes without obligation of notice.

Tutti i diritti copyright sono riservati a CO.A.R. srl. Immagini, dimensioni e dati tecnici sono indicativi e non sono impegnativi quindi possono essere soggetti a variazioni senza obbligo di preavviso

art.: 4326 ARCO, maniglia traino
ARCO, pulling handle

art.: 4329 MANIGLIA ad incasso in nylon
HANDLE in nylon

art.: 4327 SOFT, per maniglie Arco art. 4320 e 4325
SOFT, for handle Arco art. 4320 – 4325

art.: 4328 SOFT, per maniglie Arco art. 4326
SOFT, for handle Arco art. 4326

T

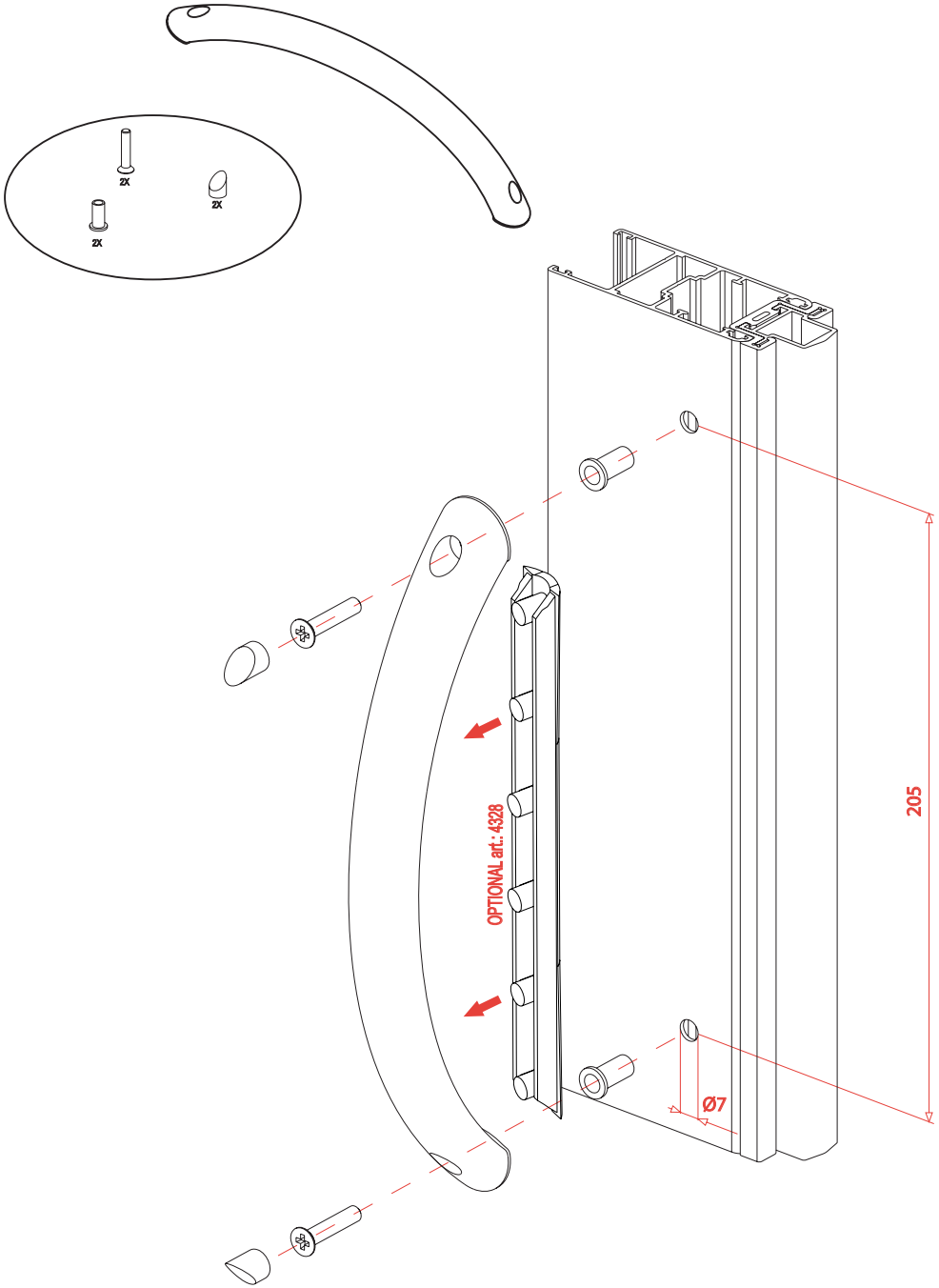

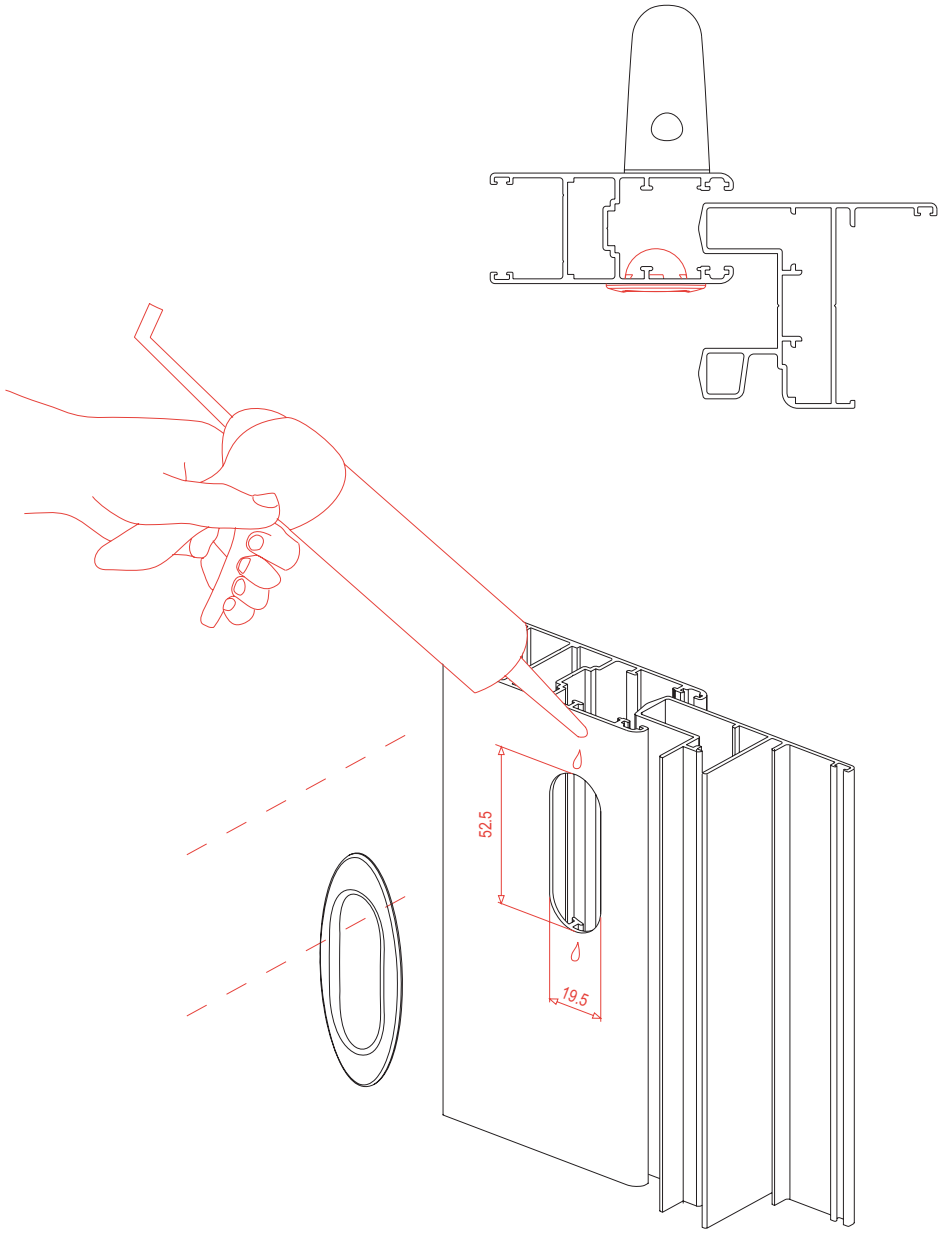

ED: 08/07 CO.A.R. srl

All copyrights are reserved to CO.A.R. SRL. The indicated images, dimensions and technical data are not binding then they could be subjected to changes without obligation of notice.

Tutti i diritti copyright sono riservati a CO.A.R. srl. Immagini, dimensioni e dati tecnici sono indicativi e non sono impegnativi quindi possono essere soggetti a variazioni senza obbligo di preavviso